PLATAFORMA ELEVADORA DE PERSONAL SOBRE CAMIÓN

PEMP 20M
Multitel Pagliero

Marca: Multitel Pagliero
Modelo: HX 200
Camión: IVECO 35S14 H E6E

Año: 2023
Matrícula: 2163 MDT
Kilómetros: 426

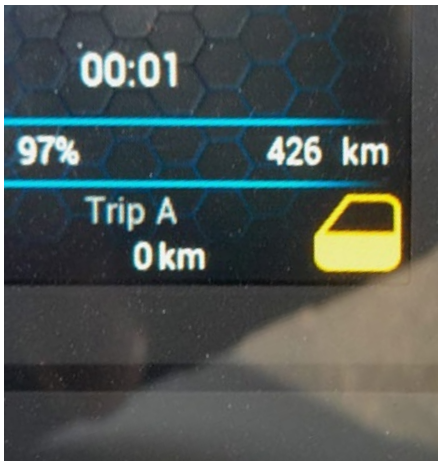

PLATAFORMA ELEVADORA DE PERSONAL SOBRE CAMIÓN

PEMP 20M
Multitel Pagliero

La plataforma está construida íntegramente de aluminio, salvo la torreta, lo que la convierte en una opción extremadamente ligera. Está completamente montada y homologada. Su altura de trabajo es de 19,9 metros, con un alcance lateral de 9,60 metros. Cuenta con una cesta de aluminio para dos personas, con una capacidad de carga de 225 Kg, y cuenta con una toma eléctrica de 230 v para conectar herramientas manuales. La cesta también cuenta con un giro independiente de 65° izquierda/derecha, y se puede encender y apagar el motor del vehículo desde la cesta.
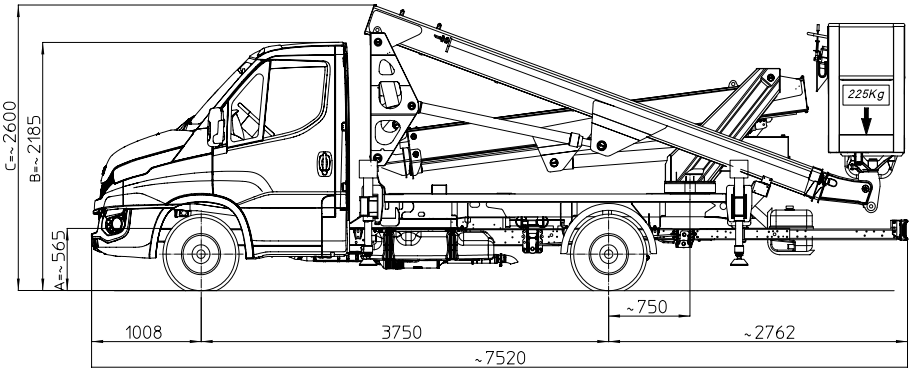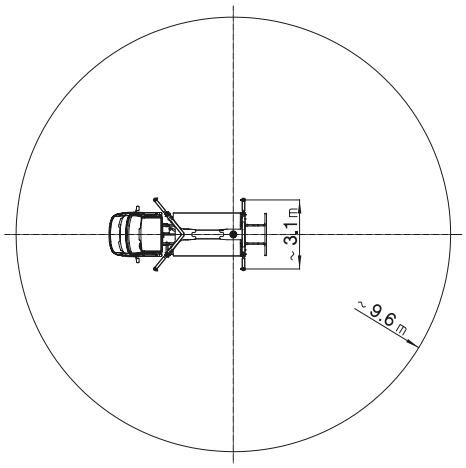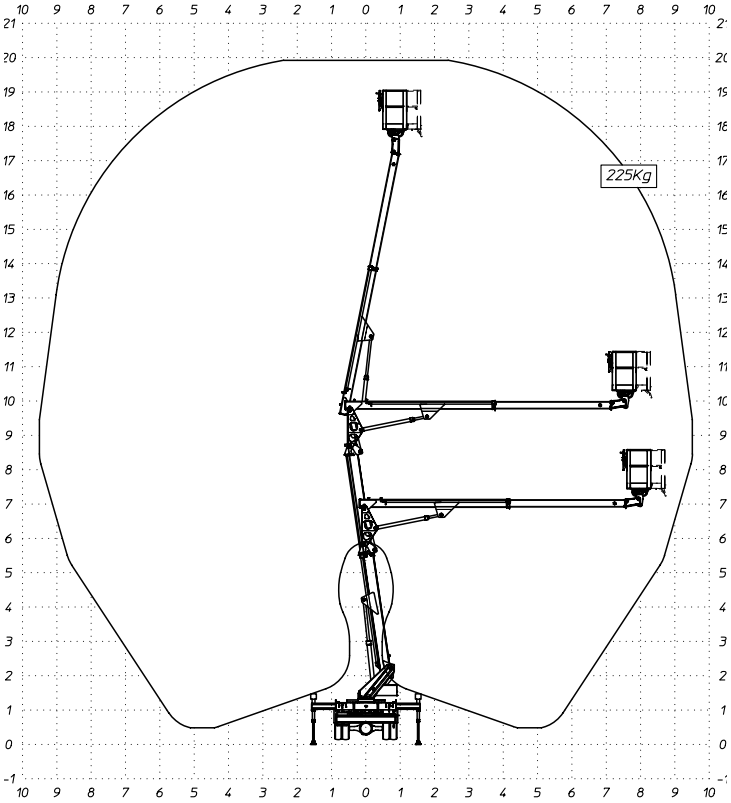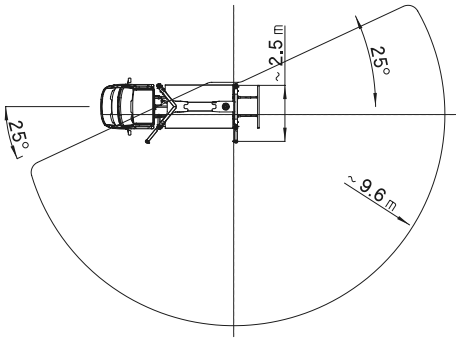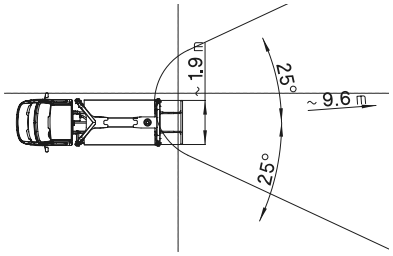
Altura de trabajo: 19,90 m
Altura del suelo de la plataforma: 17,90 m
Peso a elevar: 225 kg
Máximo alcance lateral: 9,60 m (225 kg)
Movimiento de giro de la corona: 380°
Tamaño de la plataforma: 1.40 x 0.70 x 1.10 m (largo x ancho x alto)
Movimiento de giro de la plataforma: -65°, +65°
Peso total: 3,5 t
Estabilizadores Extensibles Automatizados