CAMIÓN GRÚA

HIAB 477

Modelo: 477E8HIPRO
Número de serie de la grúa: 4770511
Año de fabricación de la grúa: 2011
Horas grúa: 5.591

Modelo de camión: SCANIA
Año puesta en circulación: 2007
Matrícula: 0498-FMD
Kilómetros: 322.648

transgruma.com | Tel: +34 914 987 100

TRANSGRUMA
Elevamos su confianza

CAMIÓN GRÚA

HIAB 477

ESPECIFICACIONES DE LA GRÚA

- Accionamiento y control de la grúa mediante radiomando a distancia.
- Cabestrante con capacidad para 2.000 kg. a tiro directo, y 4.000 kg con doble reenvío.
- Alcance máximo horizontal: 23 m. (20,8 hidraúlicos + 2,2 m manuales)
- Capacidad de carga máxima a pie de grúa: 8.300 kg.
- Anchura máxima en posición de trabajo: 8 m

ESPECIFICACIONES DEL CAMIÓN

- Altura total: 3,80 m
- Anchura: 2,55 m
- Longitud: 10,19 m
- Capacidad de carga: 9.000 kg

ESPECIFICACIONES DE LA CESTA

- Capacidad de carga: 300 kg (2 personas + carga)
- Peso muerto: 260 kg
- Largo: 1240 mm
- Ancho: 845 mm
- Largo: 1165 mm

Dimensiones de la grúa

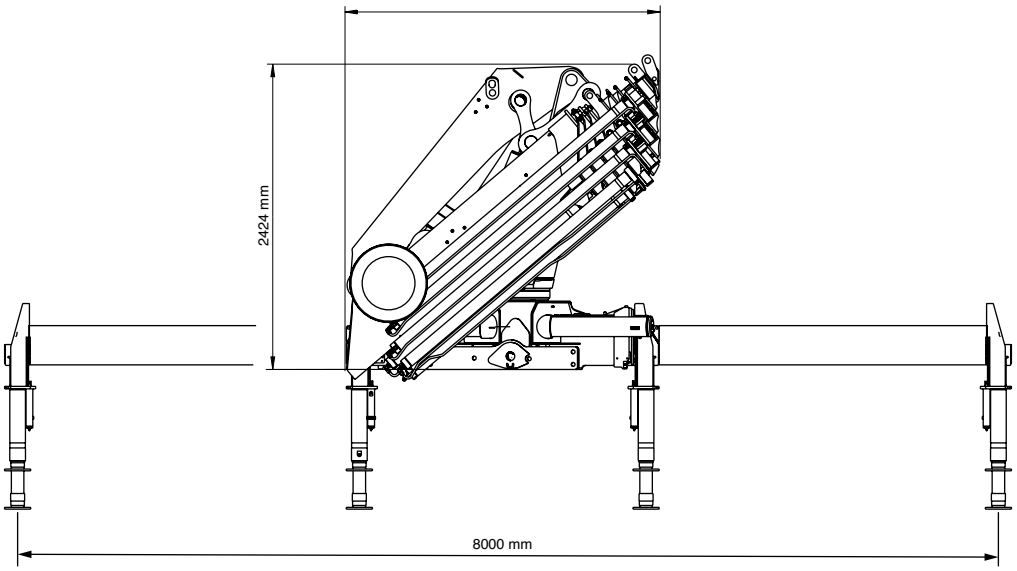

Diagramas de carga

Alcance Hidráulico

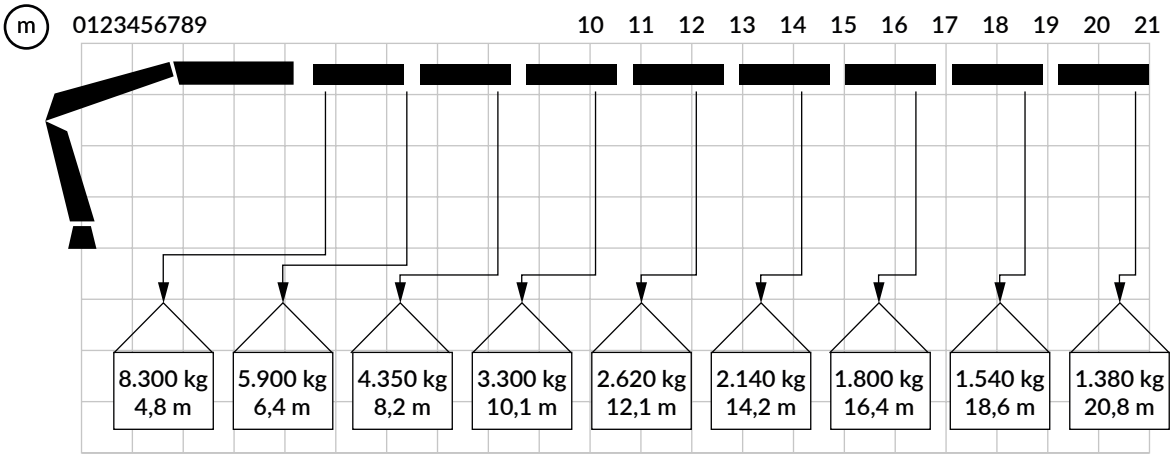
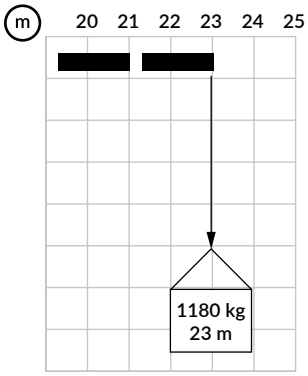
Alcance Manual